LETO
Priză cu împământare



16A, 250V~
2P+E
Priză cu împământare
Instalare cu borne cu șurub
IP 20
Temperatură de funcționare: -20°C/+40°C
Temperatură de depozitare: -20°C/+40°C

Dimensiuni

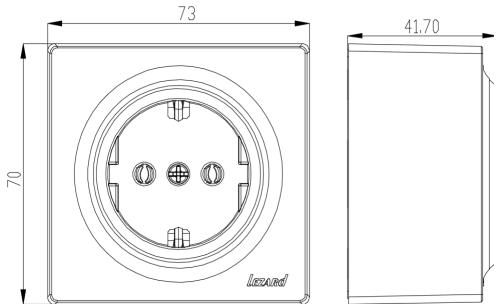

Opțiuni de culoare

752-0200-122B	alb
752-3400-122B	Gri "Grafit"

SCHEMĂ DE CONECTARE

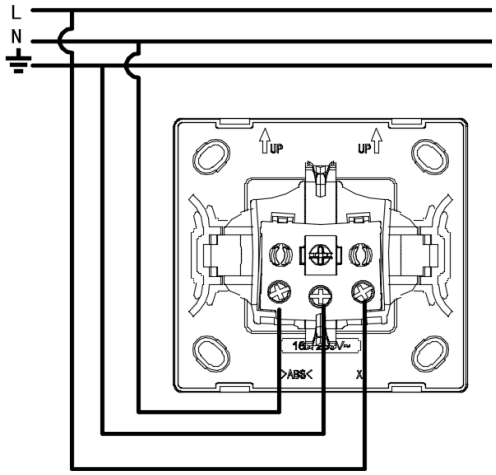

LETO

Socket Outlet Earthed



16A, 250V~
2P+E
Socket Outlet Earthed
Installation with screw connection
IP 20
Operating temperature: -20°C/+40°C
Storage temperature: -20°C/+40°C

Dimenstion

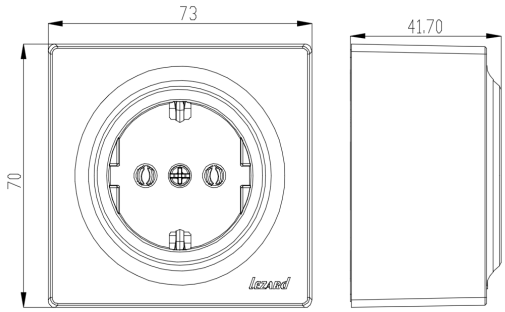

Color options

752-0200-122B	white
752-3400-122B	Sheffield Gray

WIRING DIAGRAM

